ТП-01-02-10.16

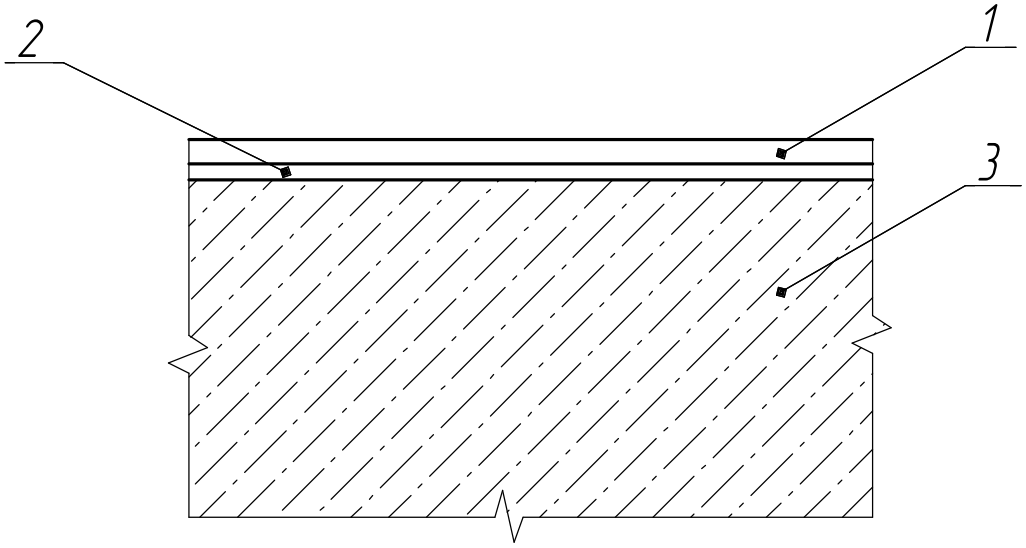


| Поз. | Слой | Материал | Средний расход, кг/м$^2$ | Толщина, мм |
|---|---|---|---|---|
| 1 | Лицевой слой | Ризопокс-4610 | 0,4 | 0,4-0,5 |
| 2 | Грунтование | Ризопокс-1100/Ризопокс-3500 | 0,3 | |
| 3 | Основание | Бетон класса не ниже В15 (М200) или стяжка пола "Ризотоп 2210" | - | по расчету |

Перв. примен.

Справ. №

Подп. и дата

Инв. № дубл.

Взам. инв. №

Подп. и дата

Инв. № подл.

| Изм. | Лист | № докум. | Подп. | Дата |
|---|---|---|---|---|
| Разраб. | | | | |
| Пров. | | | | |
| Т.контр. | | | | |
| | | | | |
| Н.контр. | | | | |
| Утв. | | | | |

ТП-01-02-10.16

Тонкослойное эпоксидное покрытие Ризопокс-4610

| Лит. | Масса | Масштаб |
|---|---|---|
| | | |
| Лист | Листов 1 | |

Копировал

Формат А3